Flachdachaufständerung aus Beton

WATTSTONE© 10°

Betonsockel aus feinem Sichtbeton zur einfachen und schnellen Montage von PV-Modulen ohne Aufbohren der Dachstruktur. Module intuitiv auf die geneigten Betonflächen auflegen und mit Modulklemmen an den integrierten Gewinden festziehen.

Geeignet für:

- Ost-West Aufbau
- PV-Module bis max. 1780mm x 1138mm

BETONSOCKEL	
Material	Hochfester Beton der Güte C55/67, selbstverdichtend und glatt
Gewicht	24 kg netto pro Betonsockel
Farbe	Anthrazit durchgefärbt oder Betongrau
Armierung	2 x Armierungsstahl D=8mm
Gewindehülsen	M8 Gewindehülsen, 2 St. zur Befestigung von PV-Modulen und 1 St. zur Montage von Kabelkanälen, Windleitblechen oder den empfohlenen Ost-West Verbindungselementen auf der Rückseite
Windkanal geprüft	DIN EN 1991-1-4: 2021 Anfragen für objektbezogene Windlastberechnungen bitte an partner@wattstone.de

AUSRICHTUNG UND BEFESTIGUNG	
Neigungswinkel PV-Modul	10 Grad
Neigungswinkel Untergrund	Max. 5 Grad
Montage PV-Module	Horizontal
Auflage für Betonsockel	Bautenschutzmatten mind. t=6mm aus PUR-gebundenem Gummigranulat für Bitumen, oder Betonoberflächen. Für EPDM- und Foliendächer alukaschierte Bautenschutzmatten.
Empfohlene Ausrichtung	Ost-West mit Verbindungselementen aus t=5mm Stahl
Befestigung PV-Module	Horizontal mit Modulend- oder Mittelklemmen, Edelstahlschrauben mit Federring empfohlen

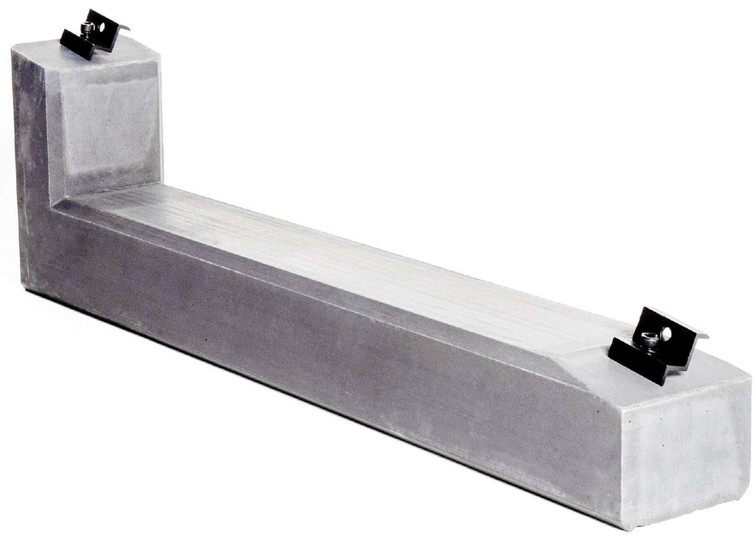

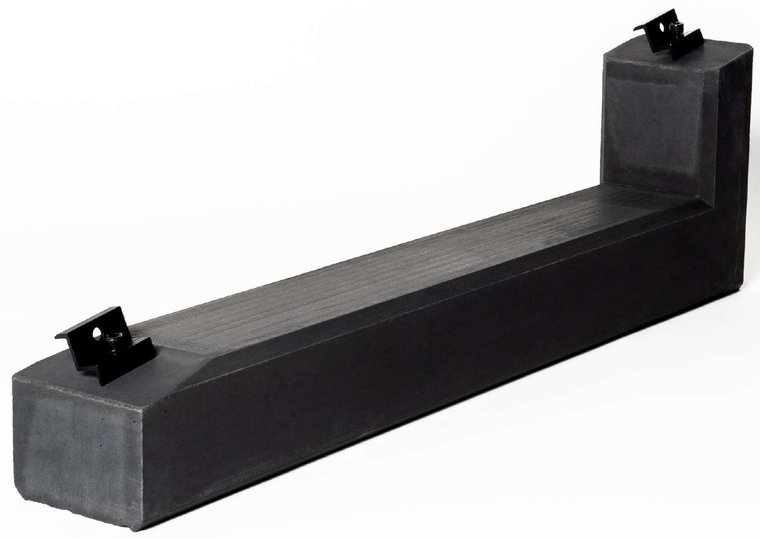

Flachdachaufständerung aus Beton

Hinweise:

- Um die Edelstahl-Gewindehülsen zu schonen, meiden Sie bitte Akkuschrauber zum Festziehen der M8-Schrauben und verwenden Sie den beigelegten Winkelschlüssel oder eine Ratsche (Knarre). Für M8 Edelstahlschrauben verwenden Sie bitte ein Drehmoment von 12-14 Nm.

- Die im Beton eingelassenen M8 Gewindehülsen sind eingegossen und nicht zerstörungsfrei lösbar.

- Die in den Zeichnungen dargestellten PV-Module sind handelsübliche 400W Module mit den Maßen 1755 x 1038 x 30mm. Das empfohlene Maximalmaß beträgt 1780mm x 1138mm.
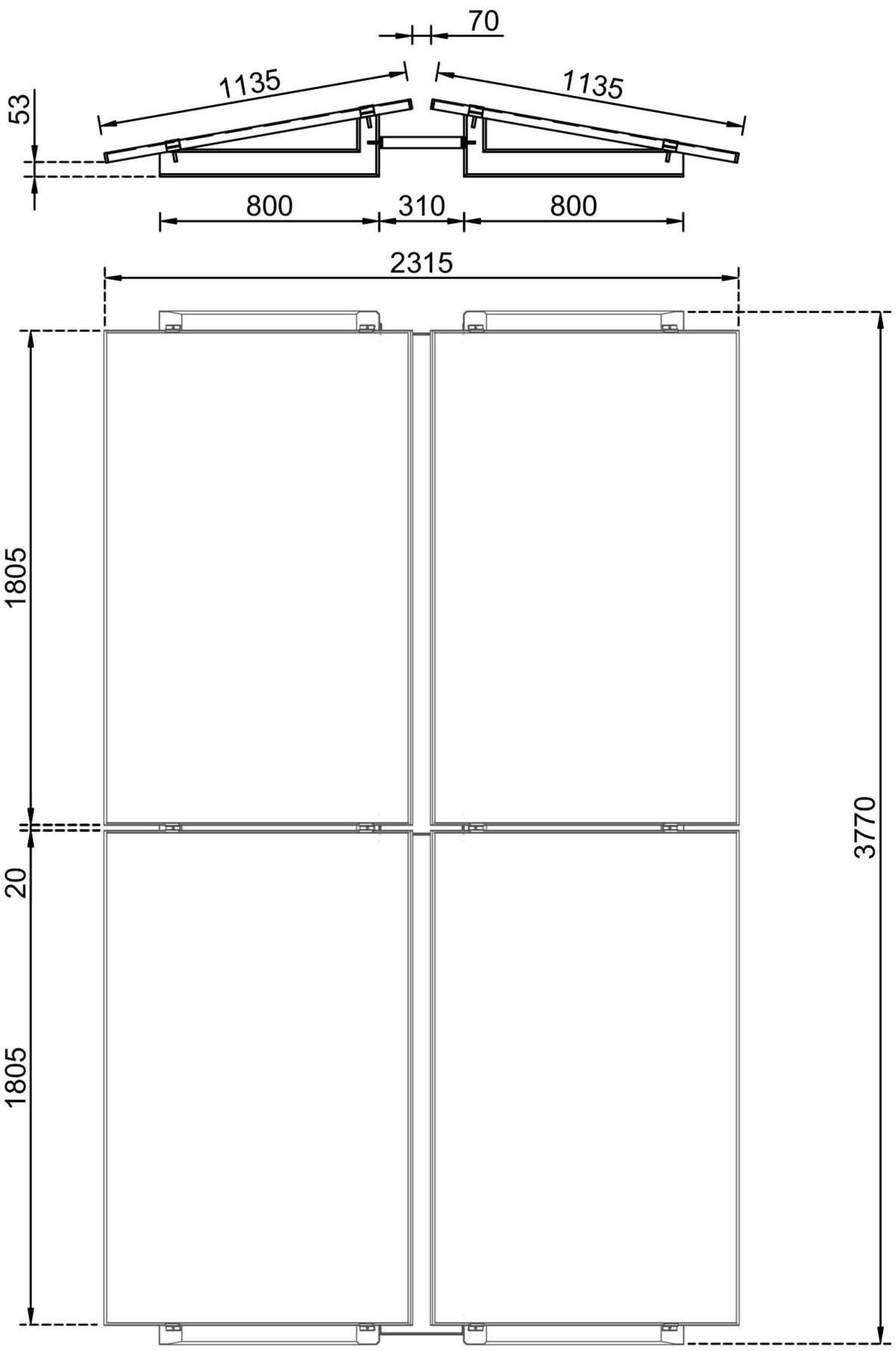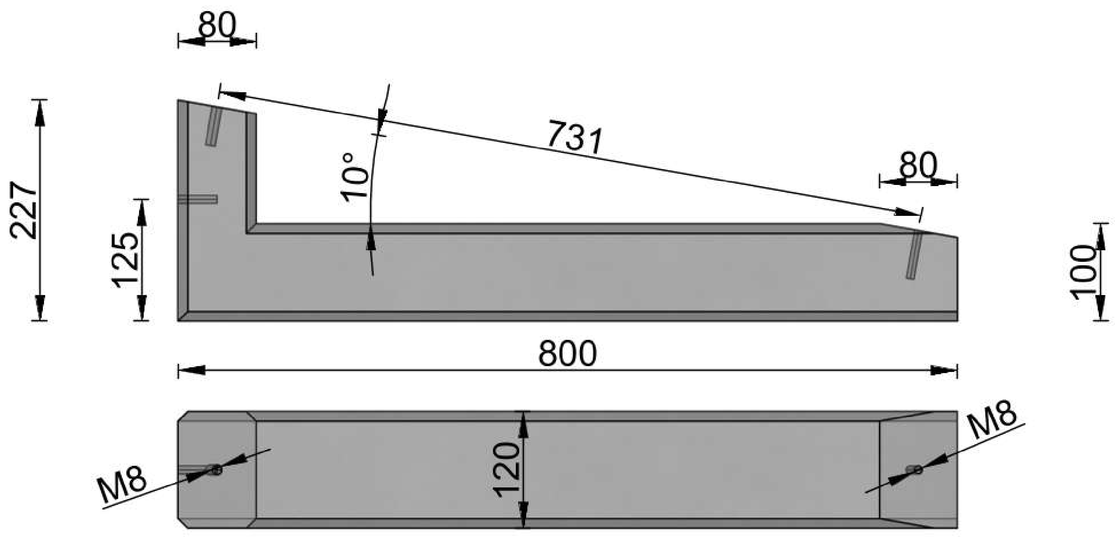
- Windkanal zertifiziert nach DIN EN 1991-1-4: 2021
Objektbezogene Windlastberechnungen Anfragen bitte an partner@wattstone.de